COMUNE DI VITERBO

Provincia di VITERBO

PROGETTO DEFINITIVO / ESECUTIVO

Progetto di sostituzione del generatore di calore installato nella Centrale Termica di Via della Sorgente con un nuovo gruppo termico modulare a condensazione, per una potenza totale pari a 309.10 kW, a servizio della Sede Camerale di Via F.lli Rosselli n. 4 a Viterbo (VT)

- SCHEMA CENTRALE TERMICA -

TAVOLA

03_2

CENTRALE TERMICA

CARTELLE - FILE

03_2 Schema centrale termica.dwg

SCALA

DATA **AGG**

NOTE

Committente:
CCIAA di Viterbo
Via F.lli Rosselli n. 4 - 01100 Viterbo (VT)
C.F.: 01840170565

Il R.U.P.: Economo Sig.ra Roberta Di Pastena

IL TECNICO:
Ing. Paolo Bacchiarri

Collaboratori al progetto:
Ing. Fumagalli Massimiliano
Ing. Sartaenesi Marco
Ing. Bacchiarri Sergio

STUDIO TECNICO INGEGNERIA PAOLO BACCHIARRI
Via Iscrizio Bis - 01027 Montefiascone (VT)
P.Iva 02329680568 - C.F. BCC PLA 51A01 F499H
e-mail: studio.bacchiarri@gmail.com
Tel. 3489285579 - Tel./Fax 0761/826625

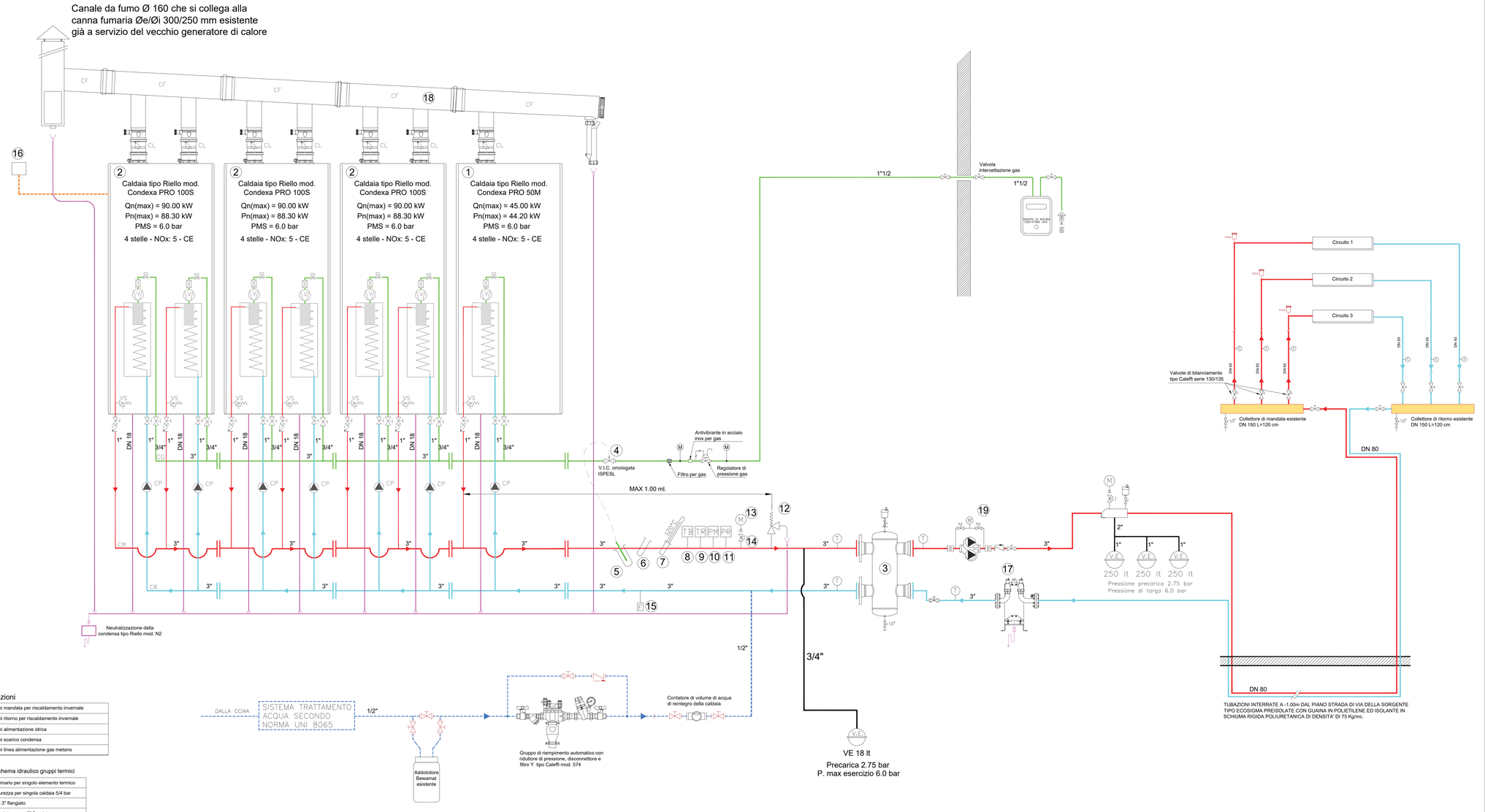

Legenda

1	Generatore di calore modulare a gas a condensazione per impianti a cascata ad altissimo rendimento e basse emissioni inquinanti marca Riello modello Condexa PRO 50M (master). Potenza termica al focolare: 45.0 kW. - Potenza utile (80/ 60°C): 44.2 kW - Pmax esercizio: 6 bar. Modulo corredato di serie di tutte le apparecchiature previste dalle Raccolte I.S.P.E.S.L. vigenti.
2	Generatore di calore modulare a gas a condensazione per impianti a cascata ad altissimo rendimento e basse emissioni inquinanti marca Riello modello Condexa PRO 100S (slave). Potenza termica al focolare: 90.0 kW. - Potenza utile (80/ 60°C): 88.3 kW - Pmax esercizio: 6 bar. Modulo corredato di serie di tutte le apparecchiature previste dalle Raccolte I.S.P.E.S.L. vigenti.
3	Separatore idraulico con attacco flangiato tipo Riello fornito con la caldaia per la potenza totale pari a max 400 kW - DN 250.
4	Valvola intercettazione del combustibile (v.i.c.) omologata I.N.A.I.L.
5	Pozzetto per bulbo valvola vic omologata
6	Pozzetto di controllo portatermometro omologato I.N.A.I.L.
7	Termometro f.s. 120 °C omologato I.N.A.I.L.
8	Termostato ad immersione di blocco omologato I.N.A.I.L.
9	Termostato ad immersione di regolazione omologato I.N.A.I.L.
10	Pressostato di minima - Pressione intervento 0,7 bar
11	Pressostato di blocco/sicurezza - Pressione intervento 4,5 bar
12	Valvola di sicurezza omologata I.N.A.I.L. p.t.= 5.0 bar, 3/4" DN 20, Portata di scarico 642,16 kg/h, con imbuto di scarico con curva orientabile
13	Manometro f.s. 10 bar I.N.A.I.L. con riccio ammortizzatore 1/4"
14	Rubinetto a tre vie portamanometro
15	Flussostato
16	Sonda esterna
17	Defangatore per tubazioni orizzontali con attacchi flangiati e coibentazione
18	Collettore fumi Ø 160 mm in PPS
19	Circolatore gemellare elettronico con inverter tipo DAB mod. Evoplus D 120/360.80M monofase, flangiato

Legenda tubazioni

———	Tubazioni mandata per riscaldamento invernale
———	Tubazioni ritorno per riscaldamento invernale
- - -	Tubazioni alimentazione idrica
———	Tubazioni scarico condensa
———	Tubazioni linea alimentazione gas metano

Legenda dello schema idraulico gruppi termici

CP	Circolatore primario per singolo elemento termico
VS	Valvola di sicurezza per singola caldaia 5/4 bar
CG	Collettore gas 3" flangiato
CM	Collettore mandata acqua 3" flangiato
CR	Collettore ritorno acqua 3" flangiato
CF	Collettore fumi Ø 160 mm in PPS
CL	Clapet - valvola di non ritorno fumi